PODCIĄG ŻELBETOWY – POZ. P0.2
1 sztuka

PRZEKRÓJ 1–1
skala 1:10

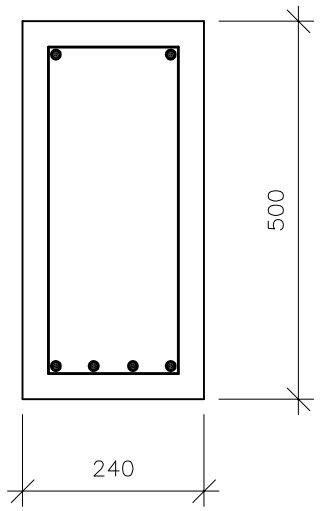

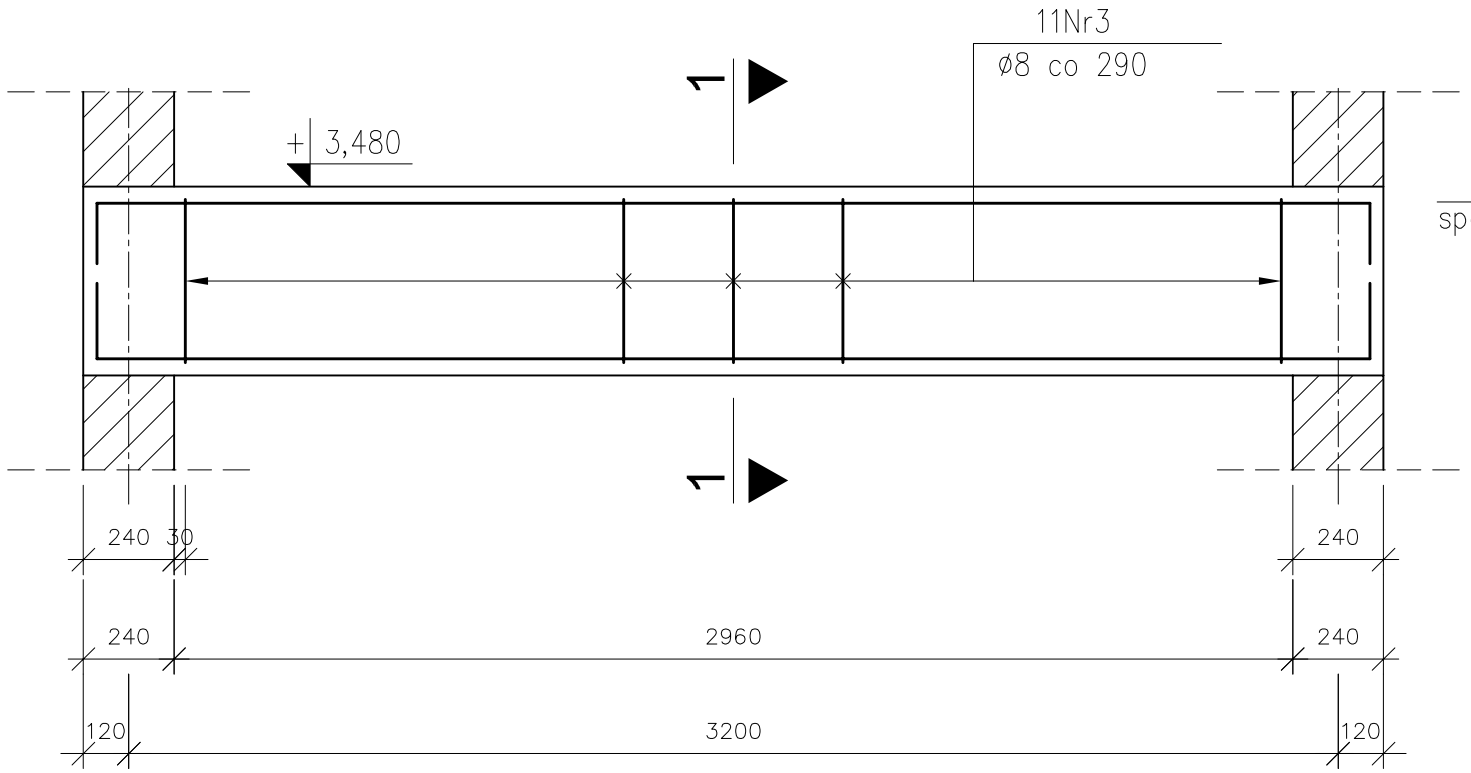

POŁĄCZENIE PODCIĄGU
skala 1:20

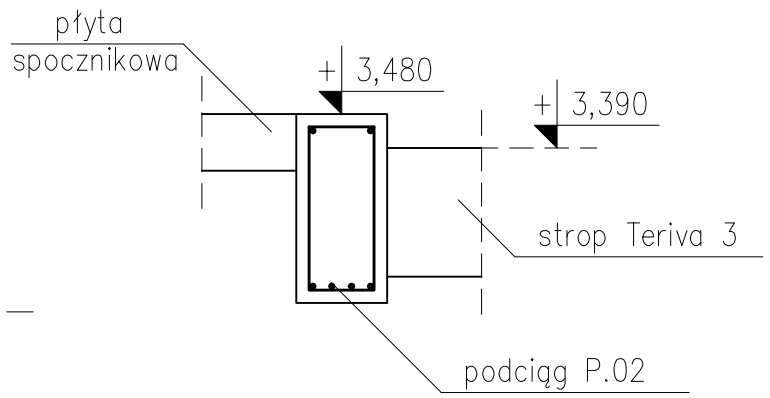

ROZMIESZCZENIE PRETÓW
skala 1:10

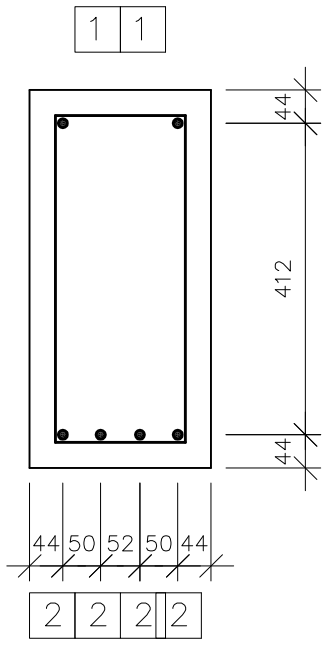

PRĘTY ZBROJENIOWE
skala 1:20

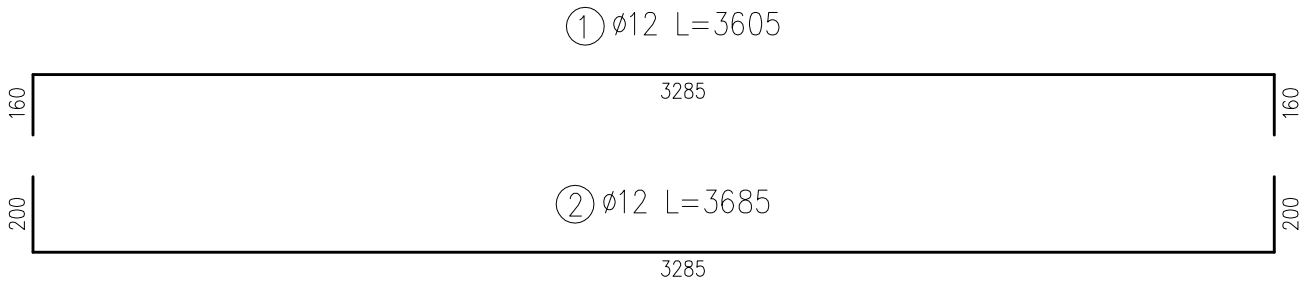

PRĘTY ZBROJENIOWE
skala 1:10

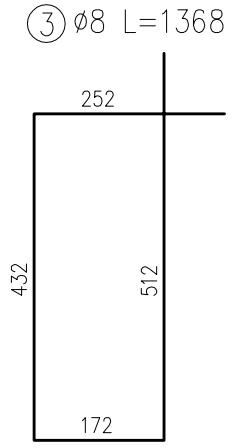

BETON: C25/30 (B30)
STAL: AIIIN (20G2VY–b)
AI (St3S–b)–strzemiona
OTULINA: 30mm

Uwagi

1. Minimalne średnice wewnętrzne zagięcia prętów wynoszą odpowiednio:
– dla prętów Nr1, Nr2 d=48mm,
– dla prętów Nr3 d=32mm.
2. Pręty zbrojenia głównego należy kotwić w ścianach w taki sposób, aby zachować minimalną otulinę.
3. Wymiary i rzędne należy sprawdzić na budowie, a zaistniałe rozbieżności wyjaśnić z projektantem.
4. Projekt rozpatrywać łącznie z pozostałymi projektami branżowymi, a zaistniałe wątpliwości wyjaśniać z projektantem.

ZESTAWIENIE STALI
stal AIIIN

ZESTAWIENIE PRĘTÓW ZBROJENIOWYCH

element	nr pręta	ø mm	długość [m]	ilość	długość łączna [m] 8	12
1 podciąg P0.2	1	12	3,605	2	–	7,210
	2	12	3,685	4	–	14,740
	3	8	1,368	11	15,048	–
długość łączna [m]					15,048	21,950
ciężar [kg/m]					0,396	0,888
ciężar łączny [kg]					5,959	19,492
CIĘŻAR CAŁKOWITY STALI [kg]					25,5	

Archimmodicus s.j.
Mariusz Fabjanowski, Grzegorz Kędzierski
51-608 Wrocław, ul.Różyckiego 1c pok 233
tel.0503176038 , tel./fax(071) 3459264

Inwestor	Powiat Kłodzki			
Adres	ul. Okrzei 1, 57–300 Kłodzko			
Obiekt	Szkoła z halą sportową			
Adres	ul. Zdrojowa 22a, 57–350 Kudowa Zdrój			
Adres geod.	działka nr 190			
Temat projektu	Rozbudowa Zespołu Szkół Ogólnokształcących i Zawodowych w Kudowie – Zdroju			
Temat rysunku	Podciąg żelbetowy – poz. P0.2			
	Imię i nazwisko	Data	Nr upr.	Podpis
Projektował:	mgr inż. Grzegorz Kędzierski	09.2010r.	201/DOŚ/09	
Rysował:	mgr inż. Marta Kozioł	09.2010r.		
Sprawdził:	mgr inż. Mariusz Fabjanowski	09.2010r.	145/DOŚ/05	
ARCHM/37/10	1:10,1:20	PW	Budowlana	K–31
Nr projektu	Skala	Faza	Branża	Nr rysunku